2012/4/1

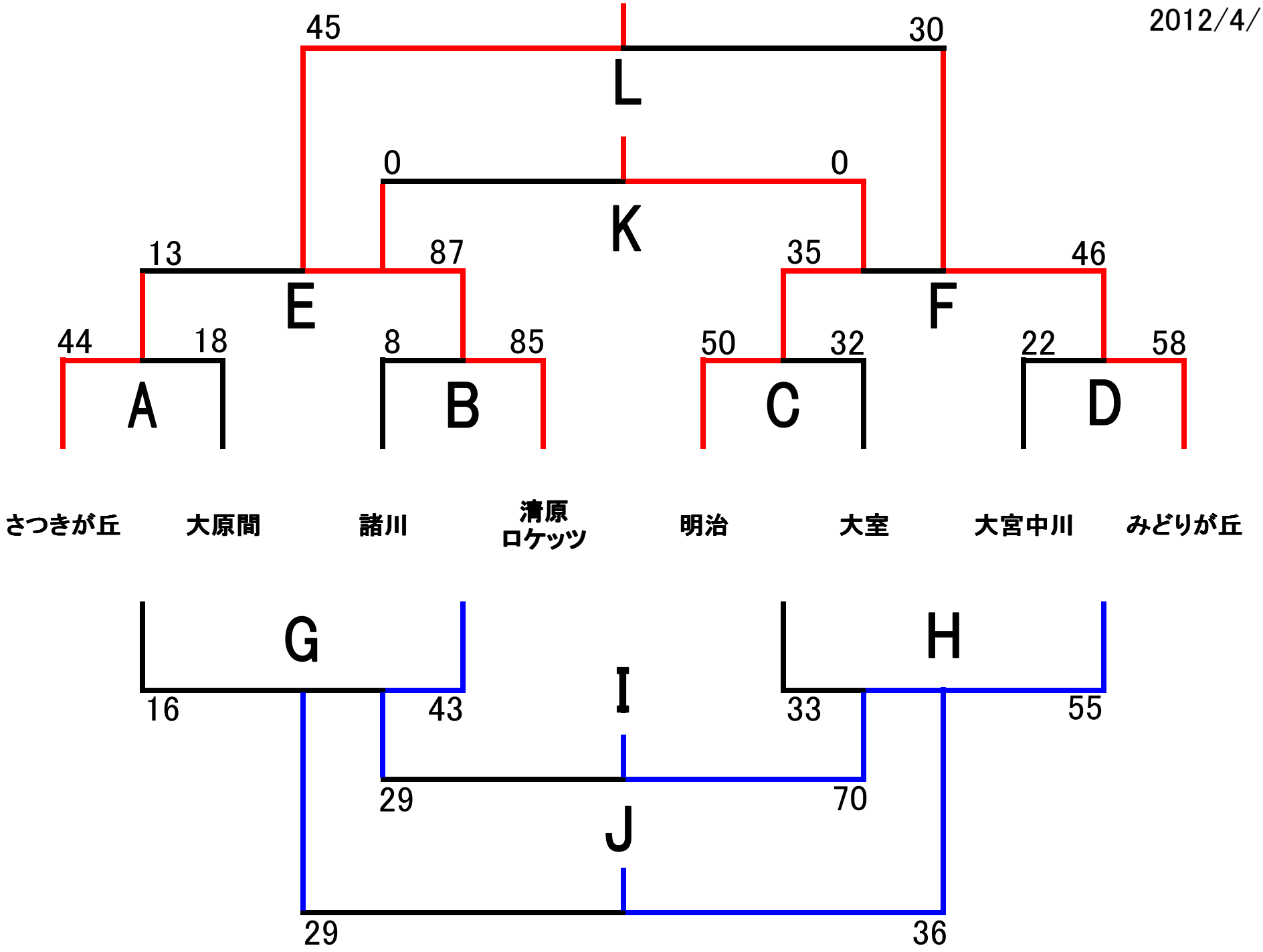
45
30
L
0
0
K
13
87
35
46
E
F
44
18
8
85
50
32
22
58
A
B
C
D
さつきが丘
大原間
諸川
清原
ロケッツ
明治
大室
大宮中川
みどりが丘
G
H
I
16
43
33
55
29
70
J
29
36